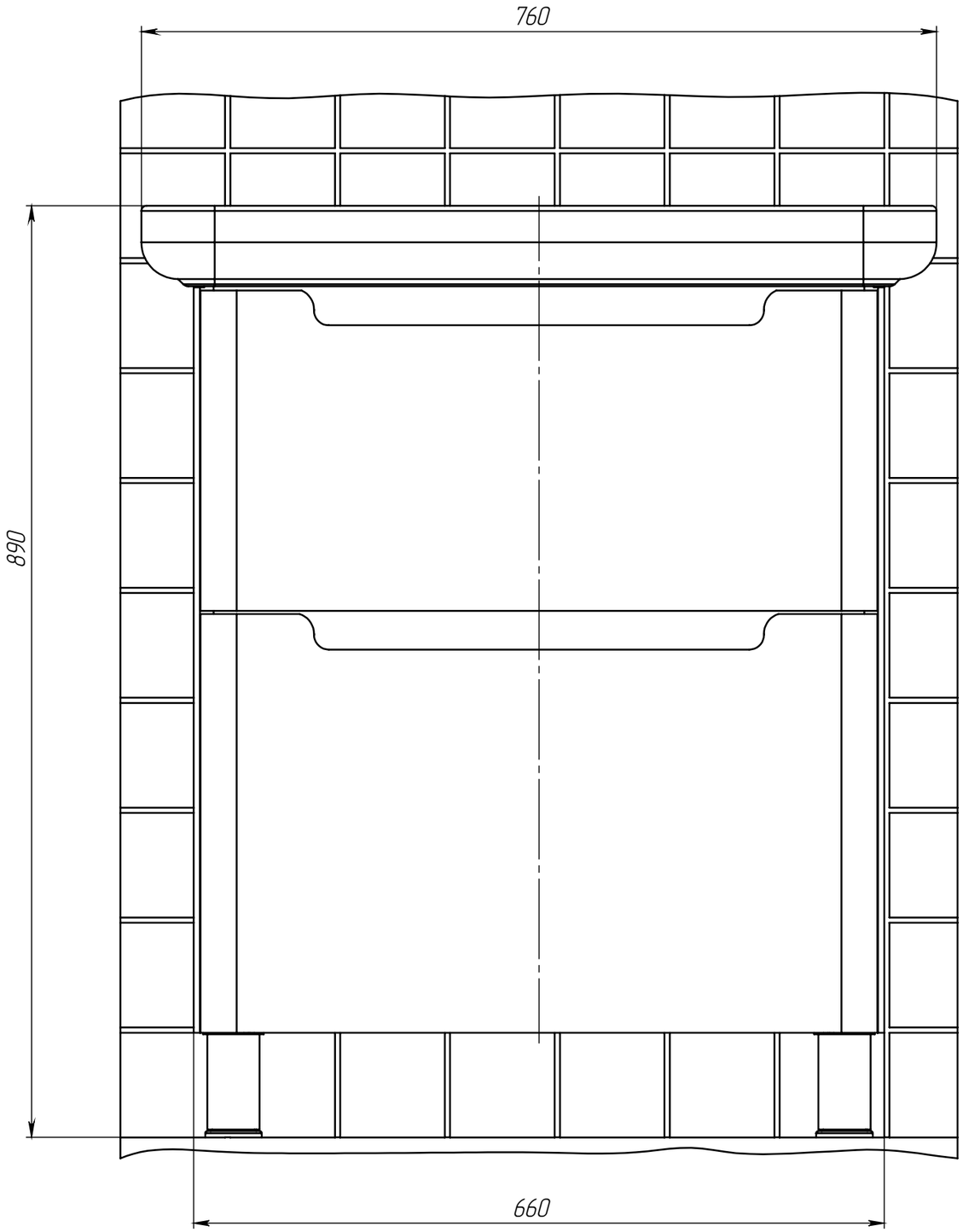
760
890
660

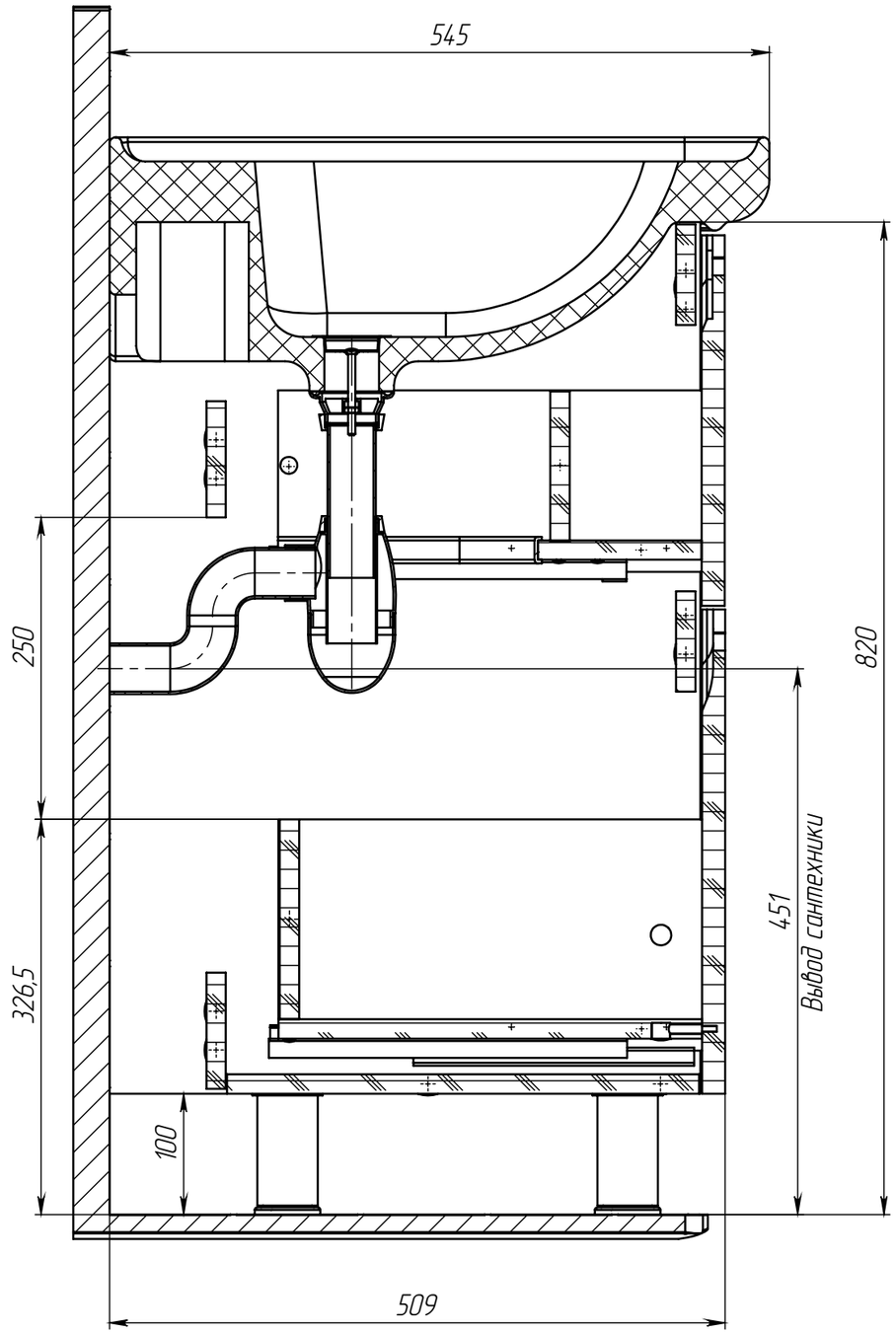
545
250
326,5
100
820
451
Вывод сантехники
509
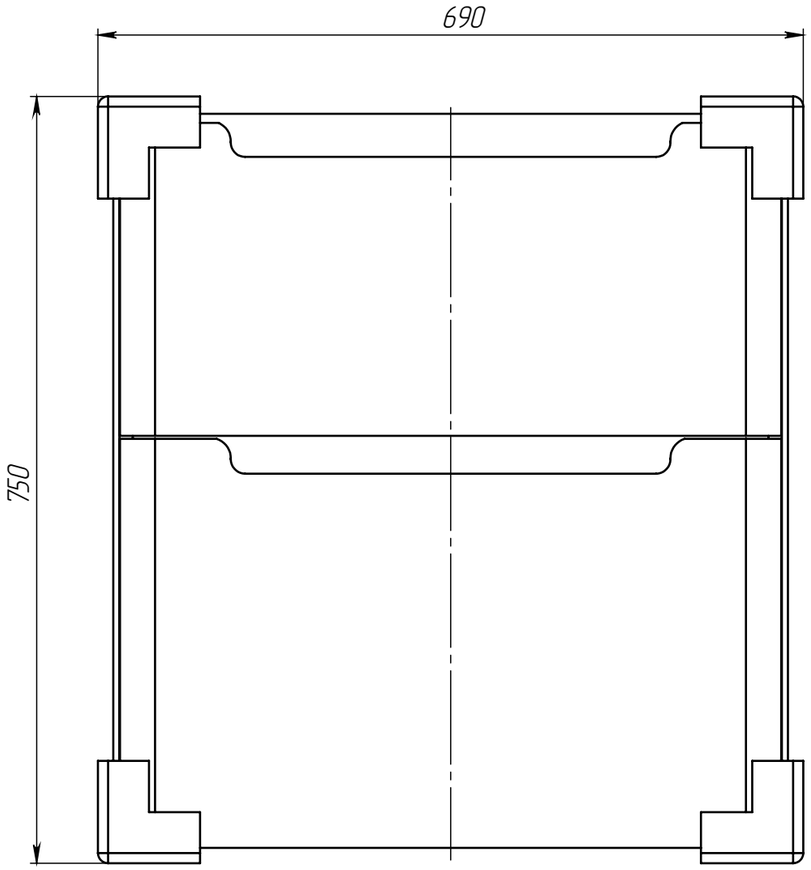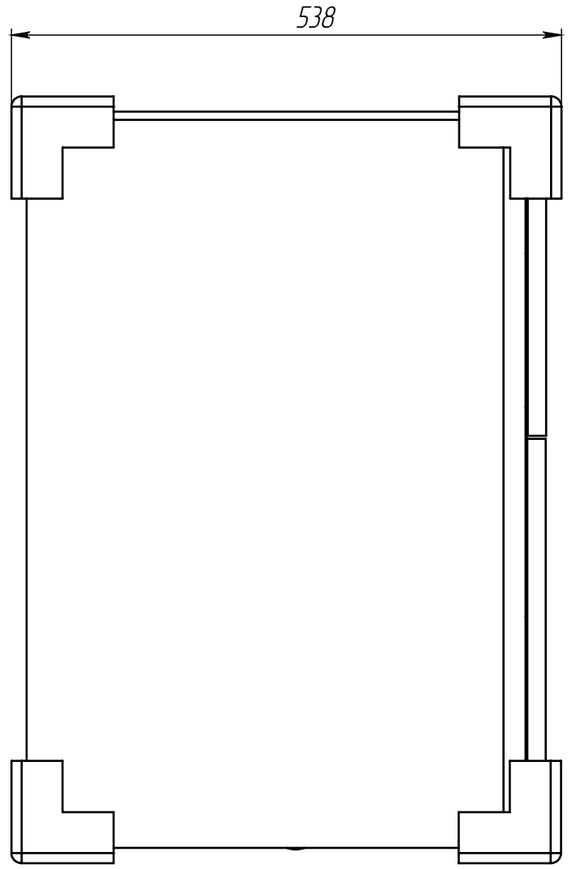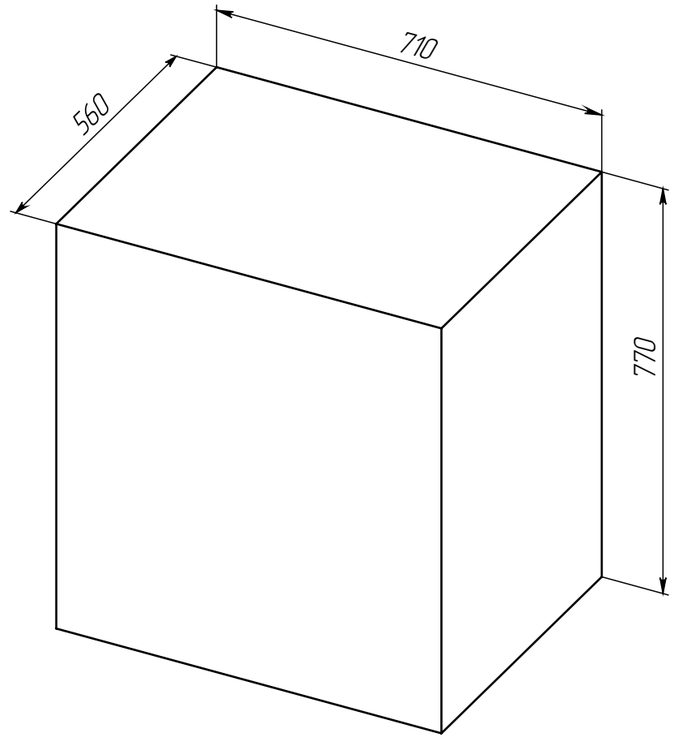
Габариты в упакованном виде